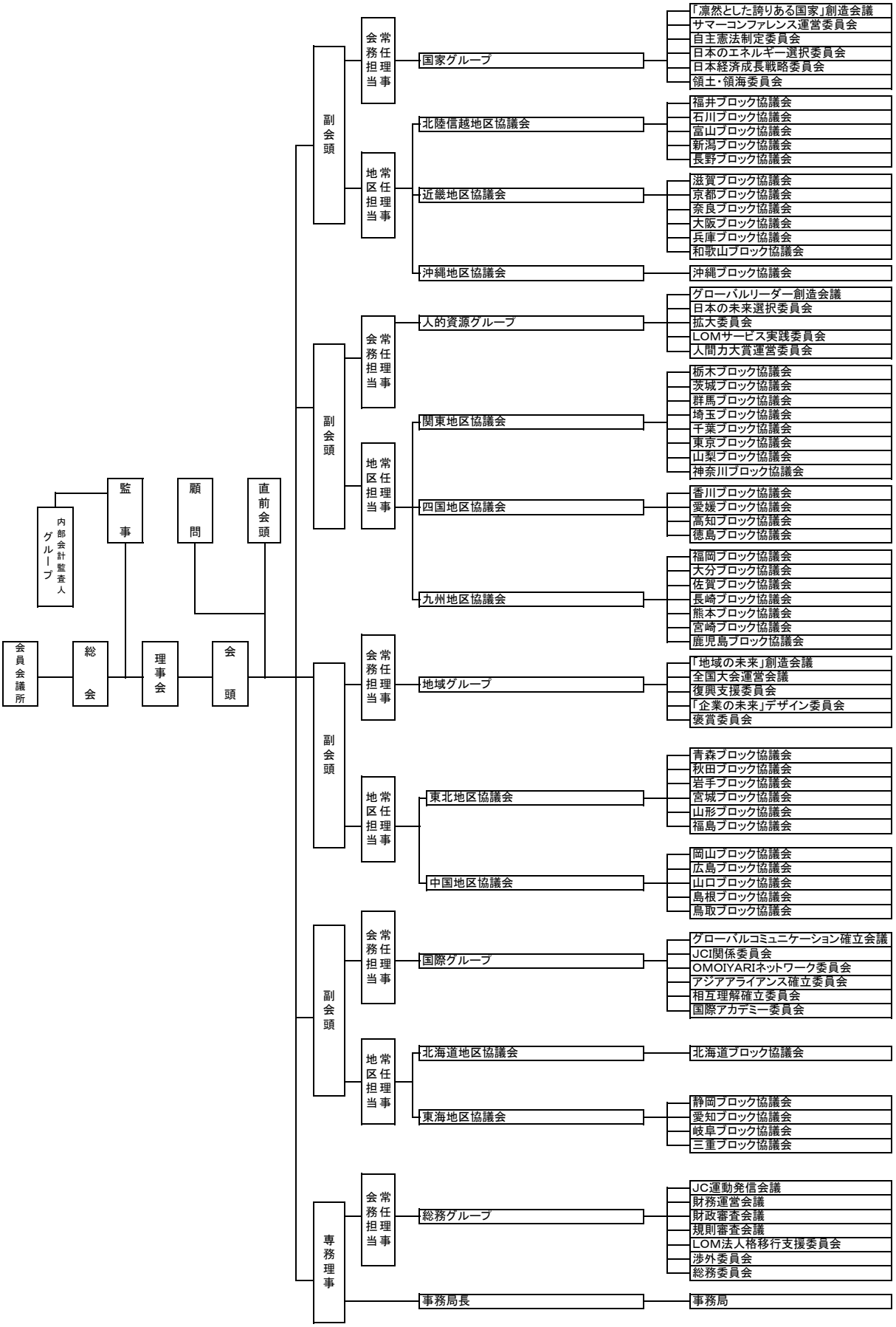公益社団法人 日本青年会議所
2012年度 基本資料（案）
組 織 図